Typ 0 601 140 639; 669 = 1140 VSP

Stand } ~~98-01~~
Issue } 98-03-24

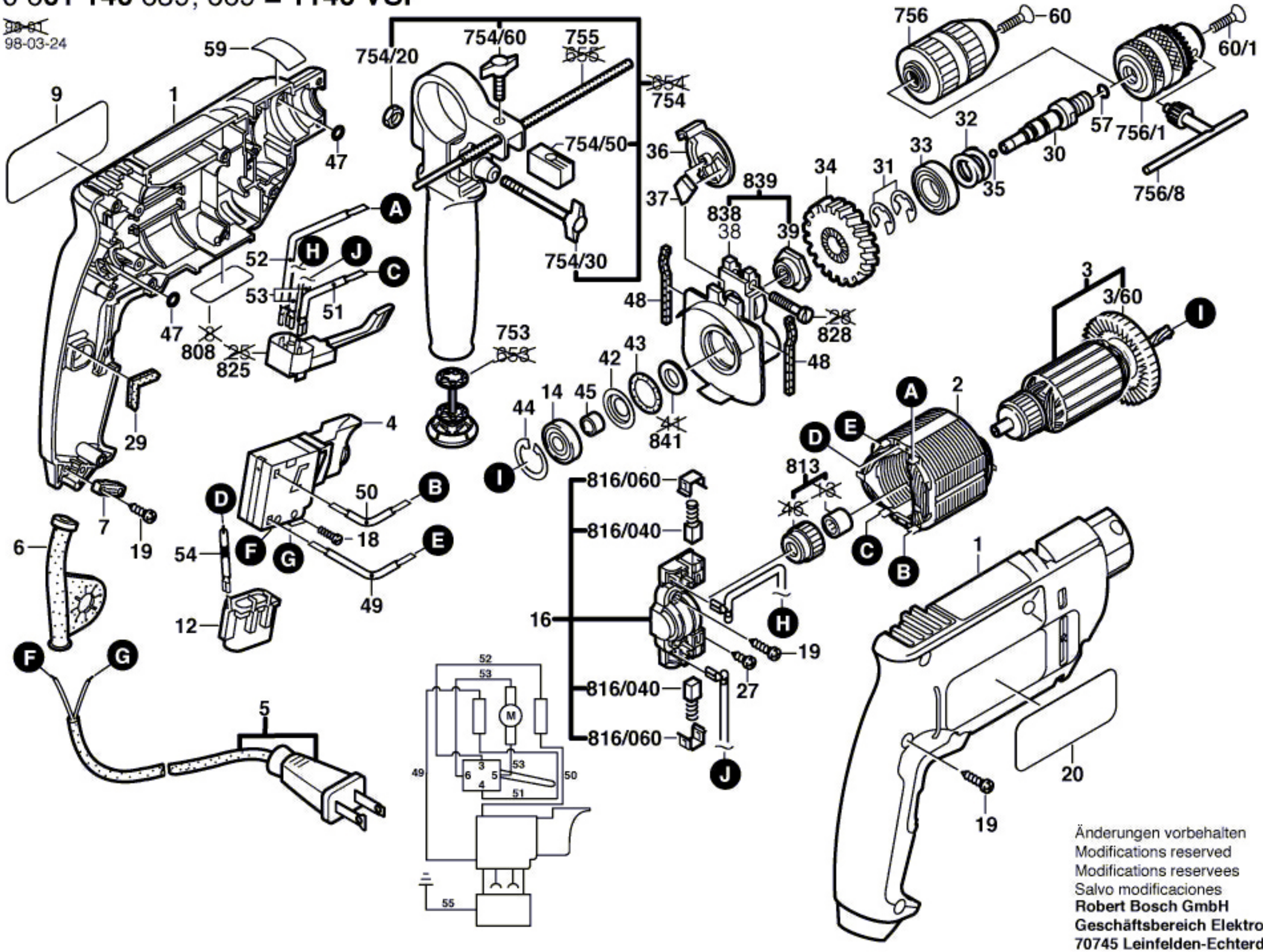

Änderungen vorbehalten
Modifications reserved
Modifications reservees
Salvo modificaciones

Robert Bosch GmbH
Geschäftsbereich Elektrowerkzeuge
70745 Leinfelden-Echterdingen