Typ 0 601 **333** 2 . .
6 . .

Stand ~~87–02~~
Issue 94–09

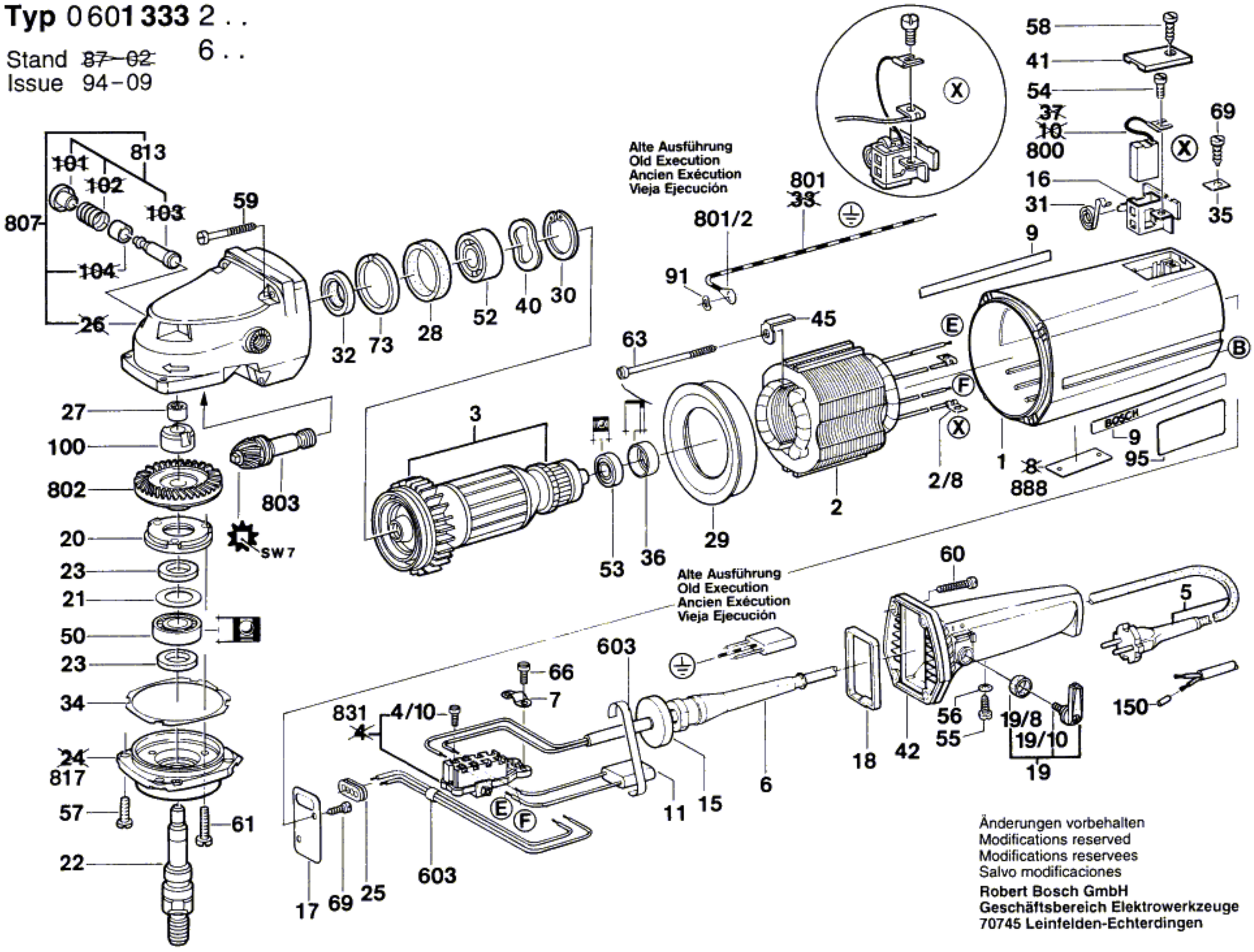

Änderungen vorbehalten
Modifications reserved
Modifications reservees
Salvo modificaciones

Robert Bosch GmbH
Geschäftsbereich Elektrowerkzeuge
70745 Leinfelden-Echterdingen