0 601 348 764

Issue / Stand } 00-03-20

Fig./Abb. 1

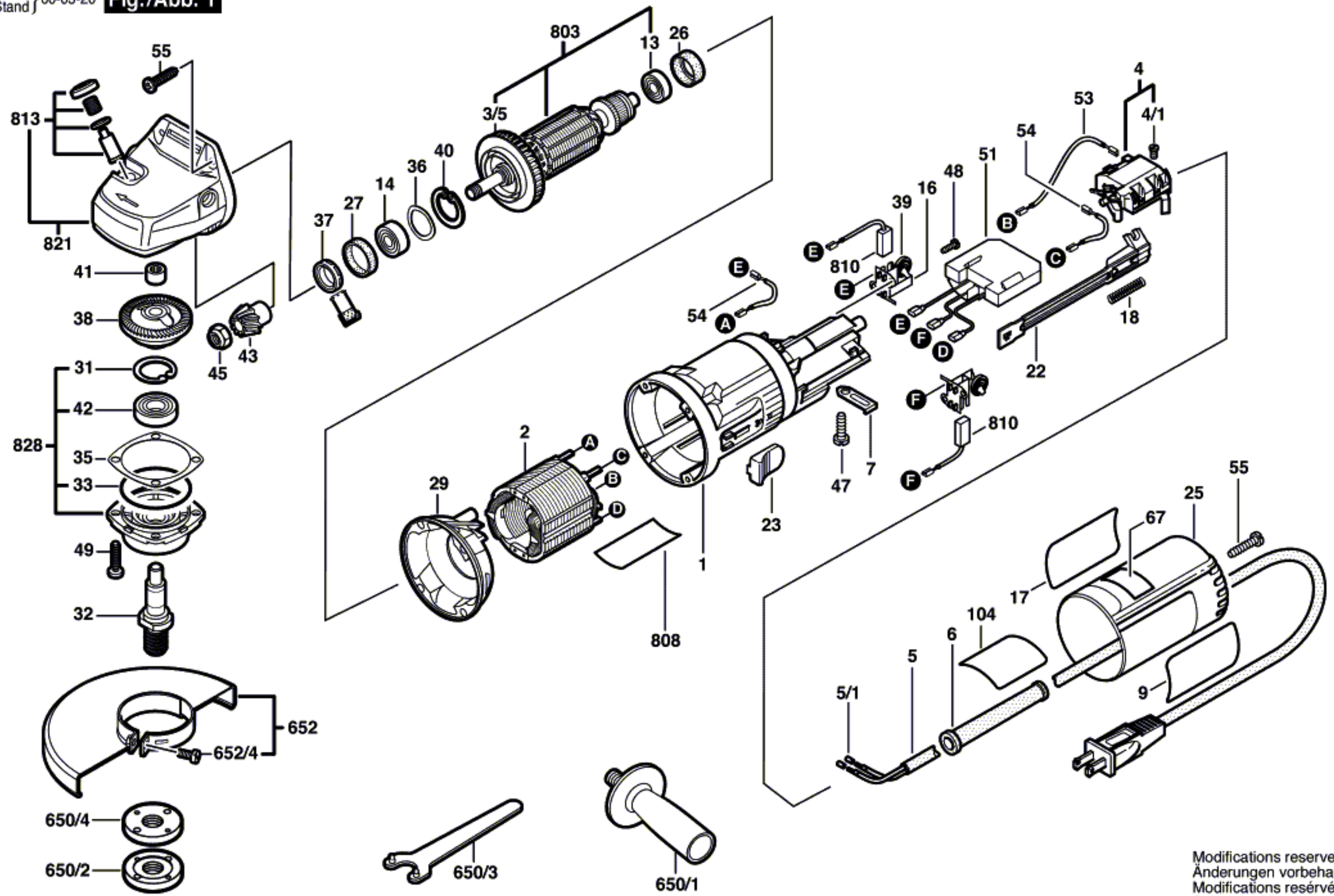

Modifications reserved
Änderungen vorbehalten
Modifications reservées
Salvo modificaciones