0 601 645 C39

Issue / Stand } 06-01-17 **Fig./Abb. 1**

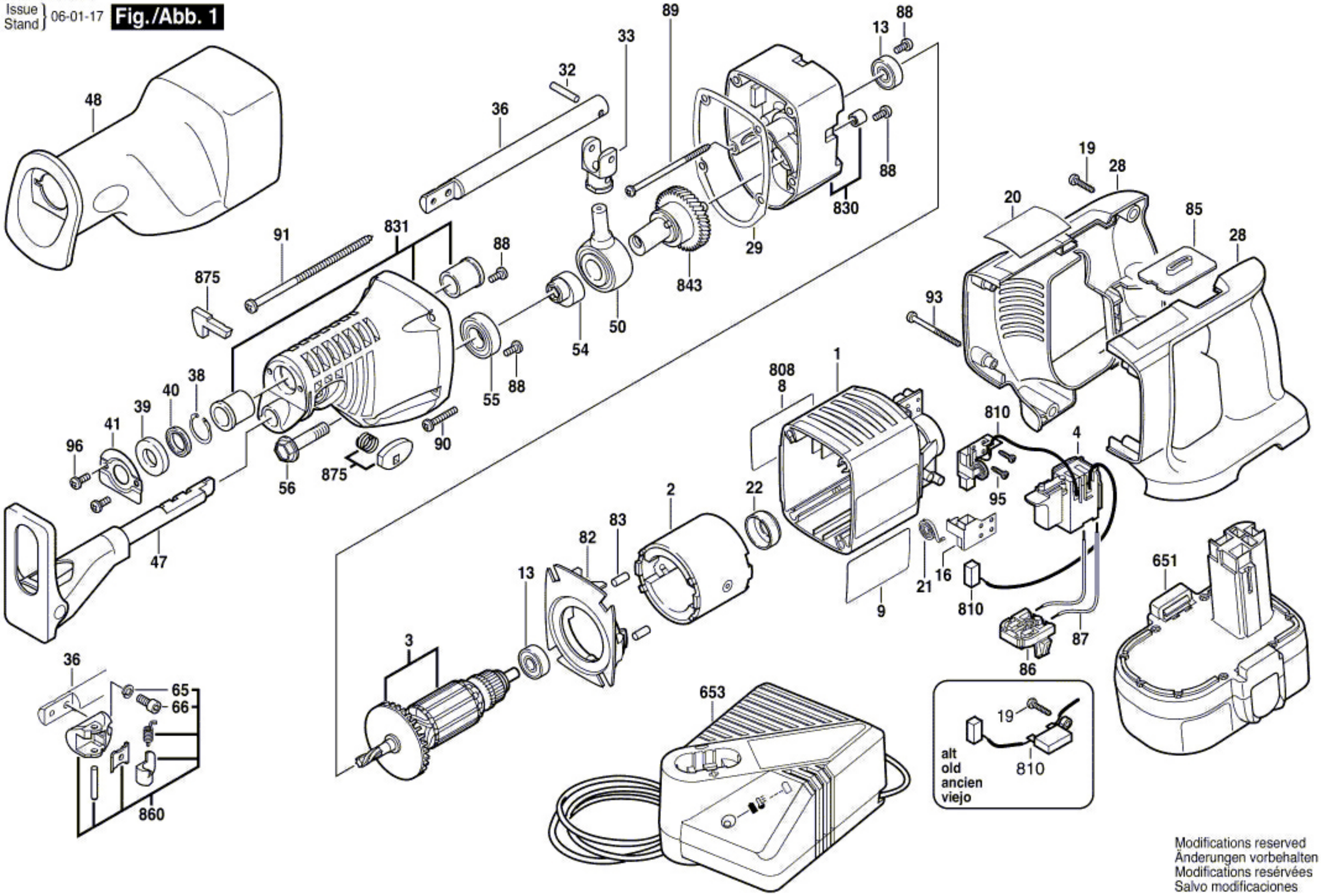

Modifications reserved
Änderungen vorbehalten
Modifications resérvées
Salvo modificaciones