0 601 700 039
Stand } ~~01-02~~
Issue } 07-09-12

Fig./Abb. 1

Gerad - Verzahnung / Straight Toothed Gears

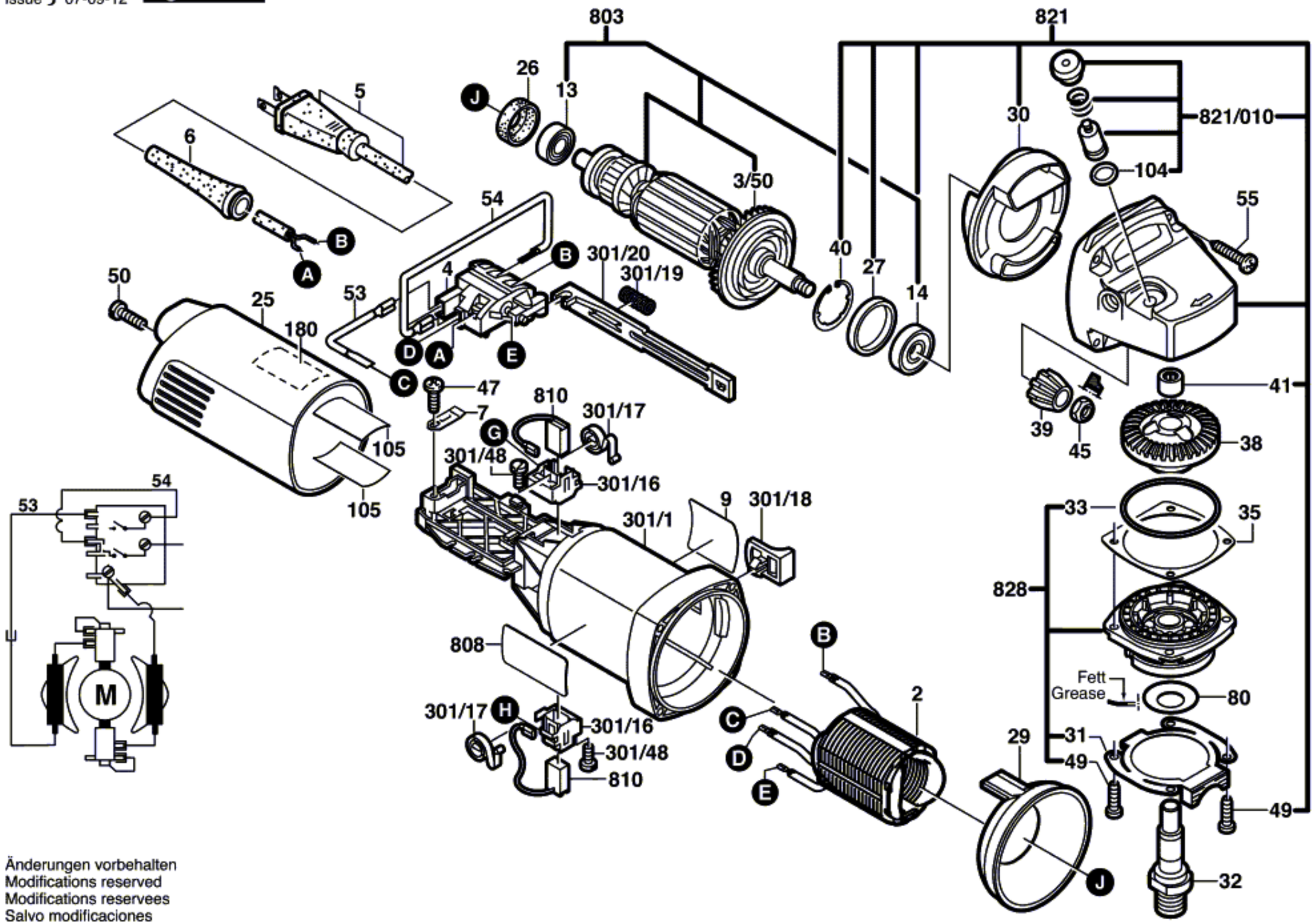

Änderungen vorbehalten
Modifications reserved
Modifications reservees
Salvo modificaciones