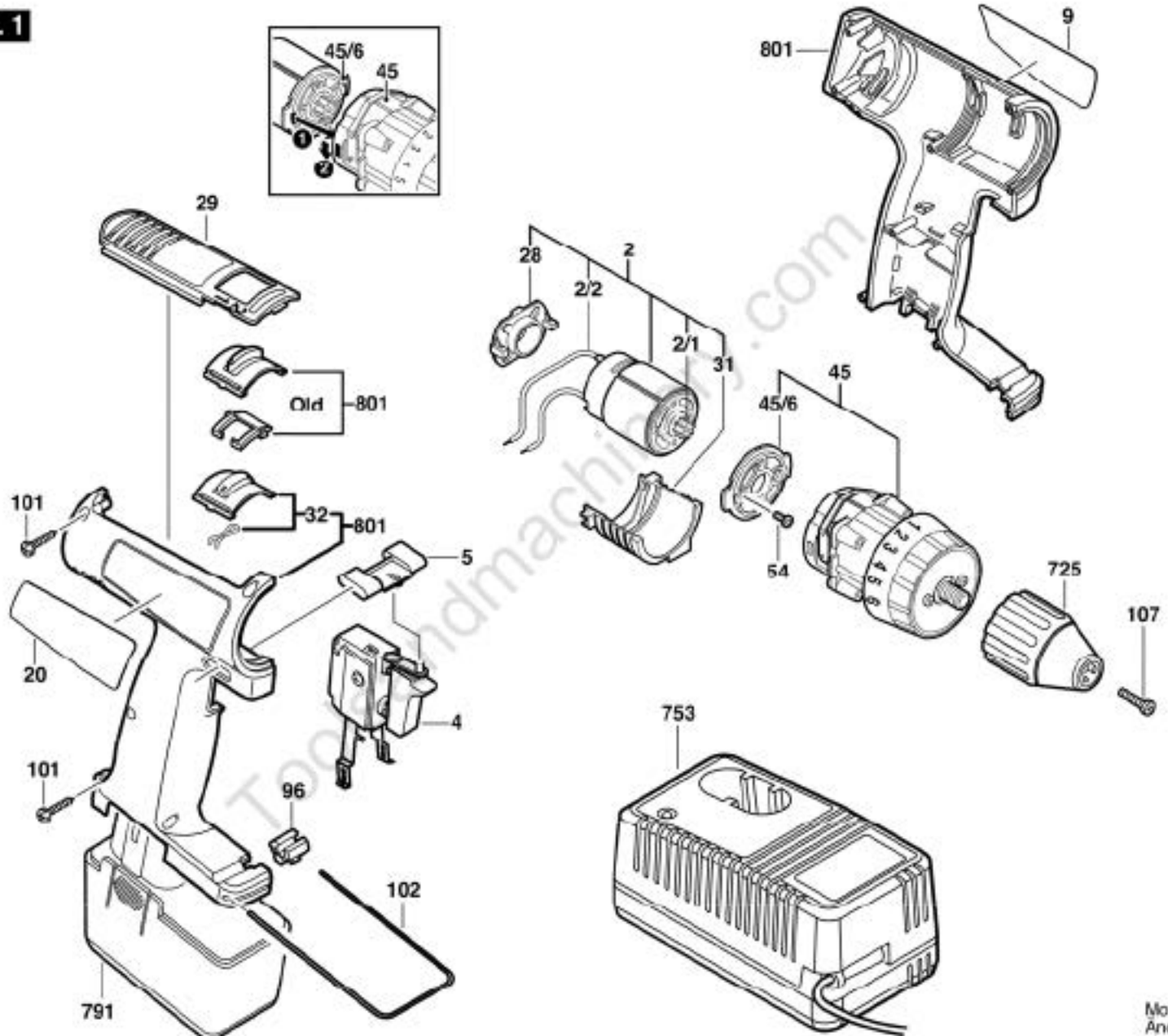

Toolandmachinery.com

Modifications reserved
Änderungen vorbehalten
Modifications reservées
Salvo modificaciones