0 601 936 549

Issue / Stand } 00-03-23 **Fig./Abb. 1**

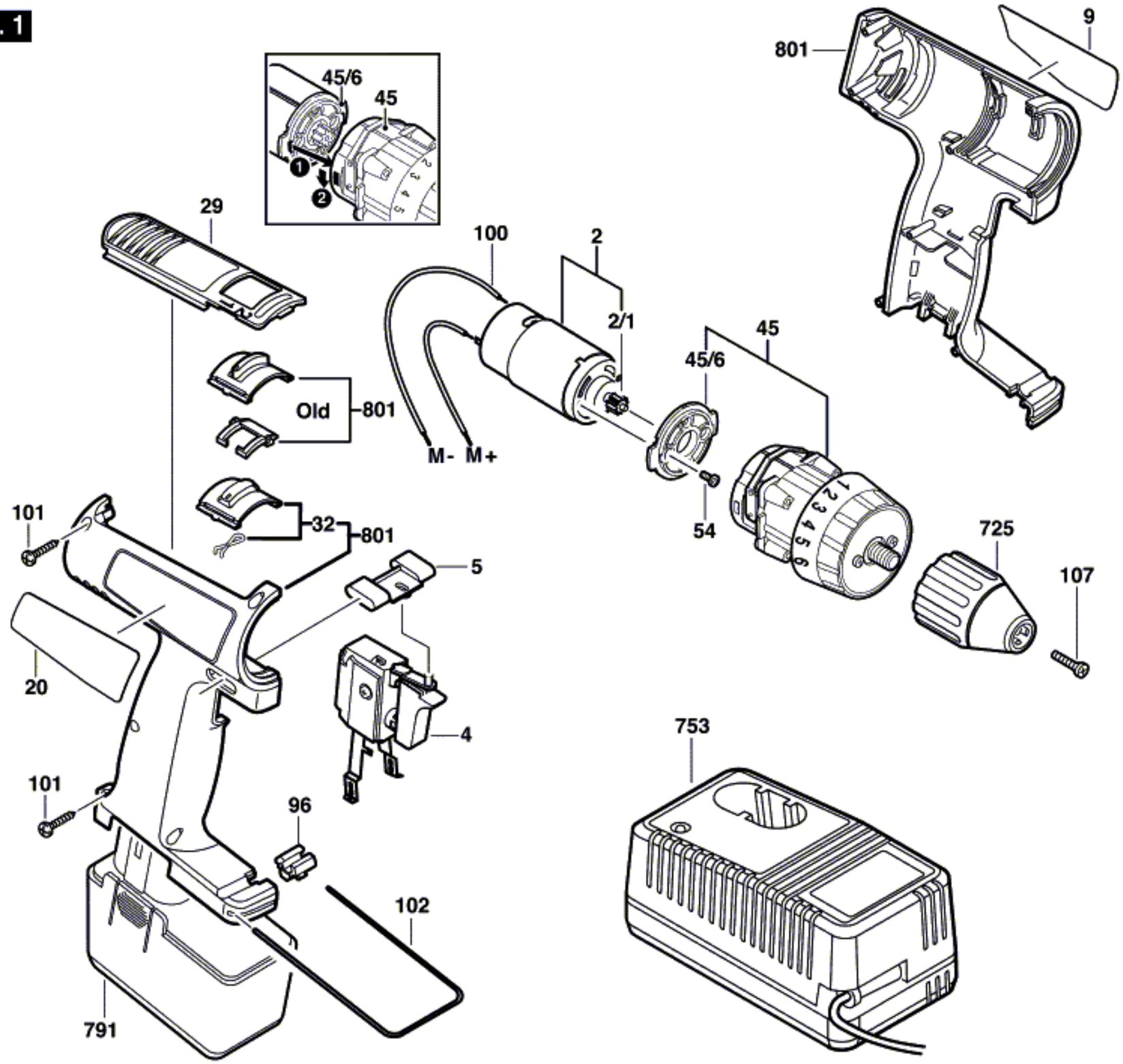

Modifications reserved
Änderungen vorbehalten
Modifications reservées
Salvo modificaciones