F012439000

Issue / Stand 05-05-17 **Fig./Abb. 1**

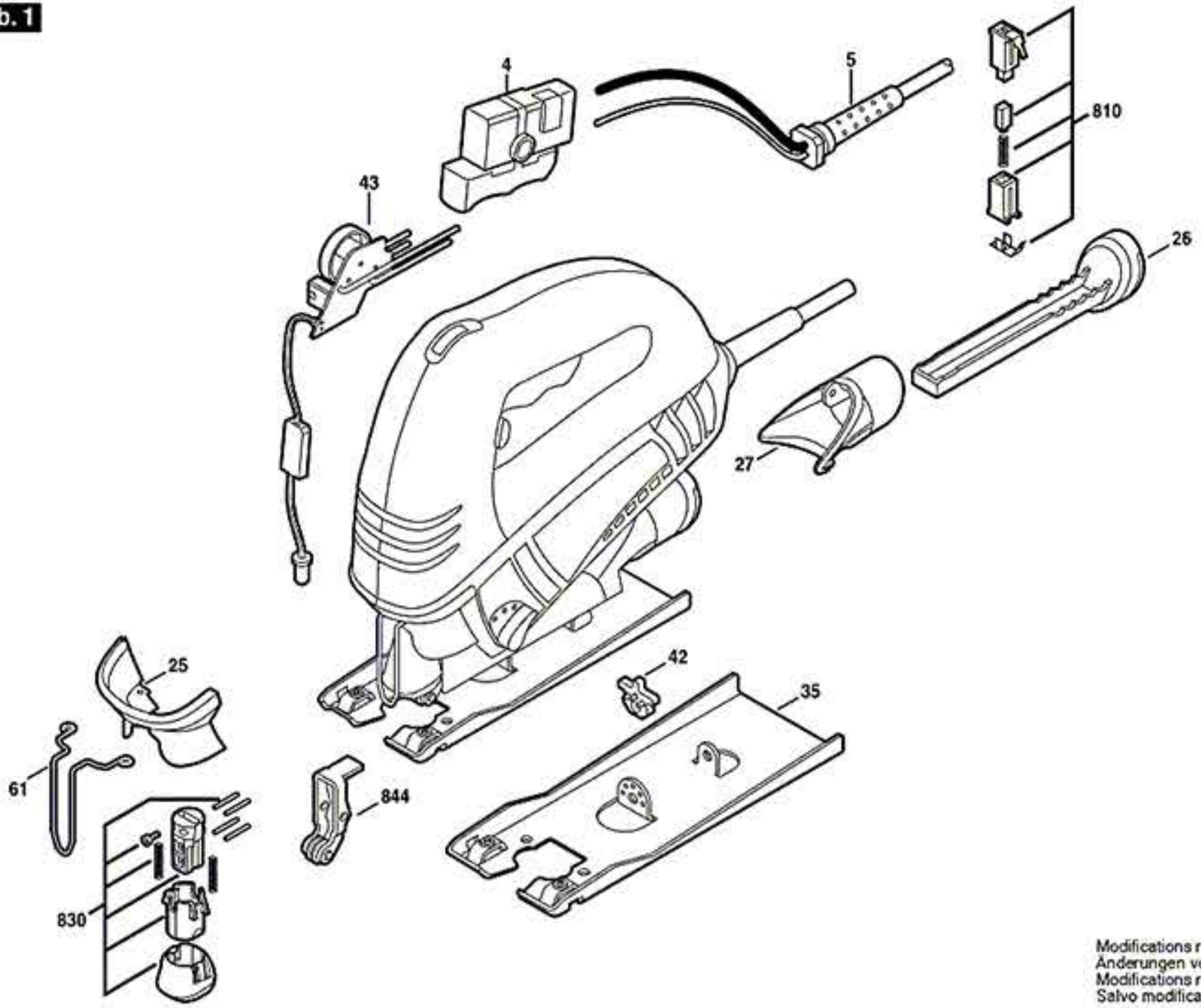


Modifications reserved
Änderungen vorbehalten
Modifications reservées
Salvo modificaciones