F012 582 50A
Issue Stand } 00-07-10 **Fig./Abb. 1**

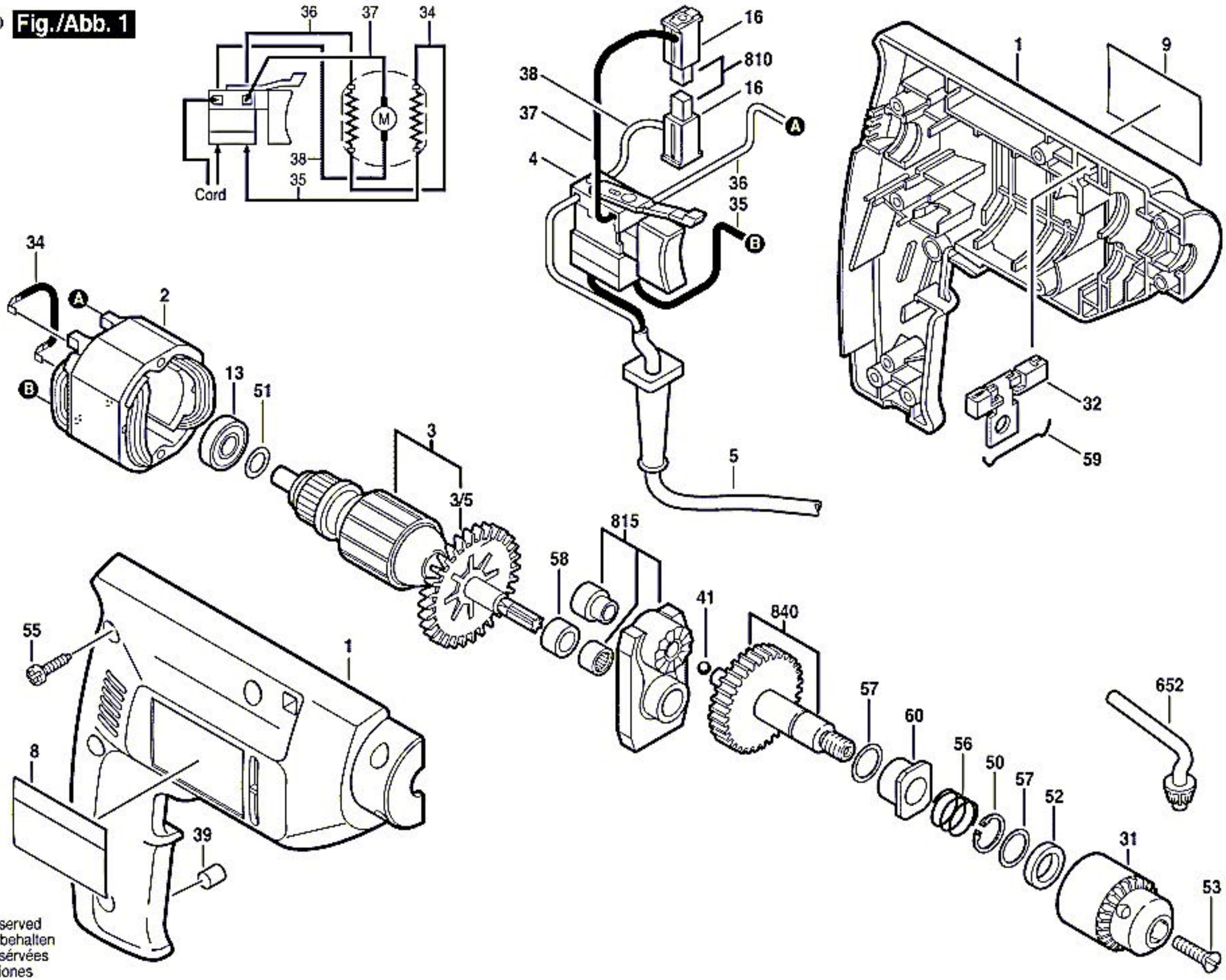

Modifications reserved
Änderungen vorbehalten
Modifications reservées
Salvo modificaciones