0 607 595 100

Issue / Stand } 13-04-02 **Fig./Abb. 1**
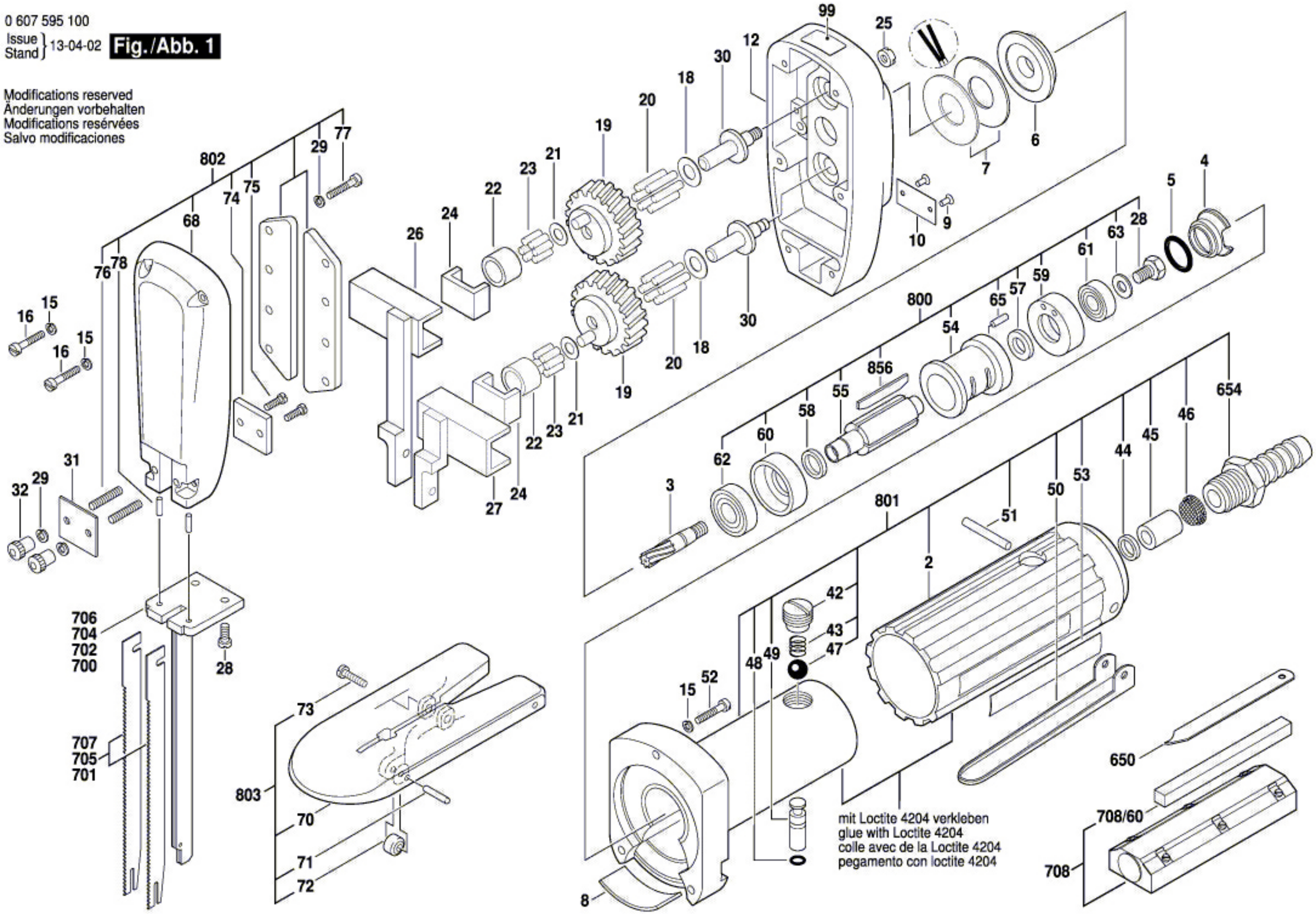
Modifications reserved
Änderungen vorbehalten
Modifications resérvées
Salvo modificaciones