3 601 E12 010

Issue / Stand } 12-09-27

Fig./Abb. 1

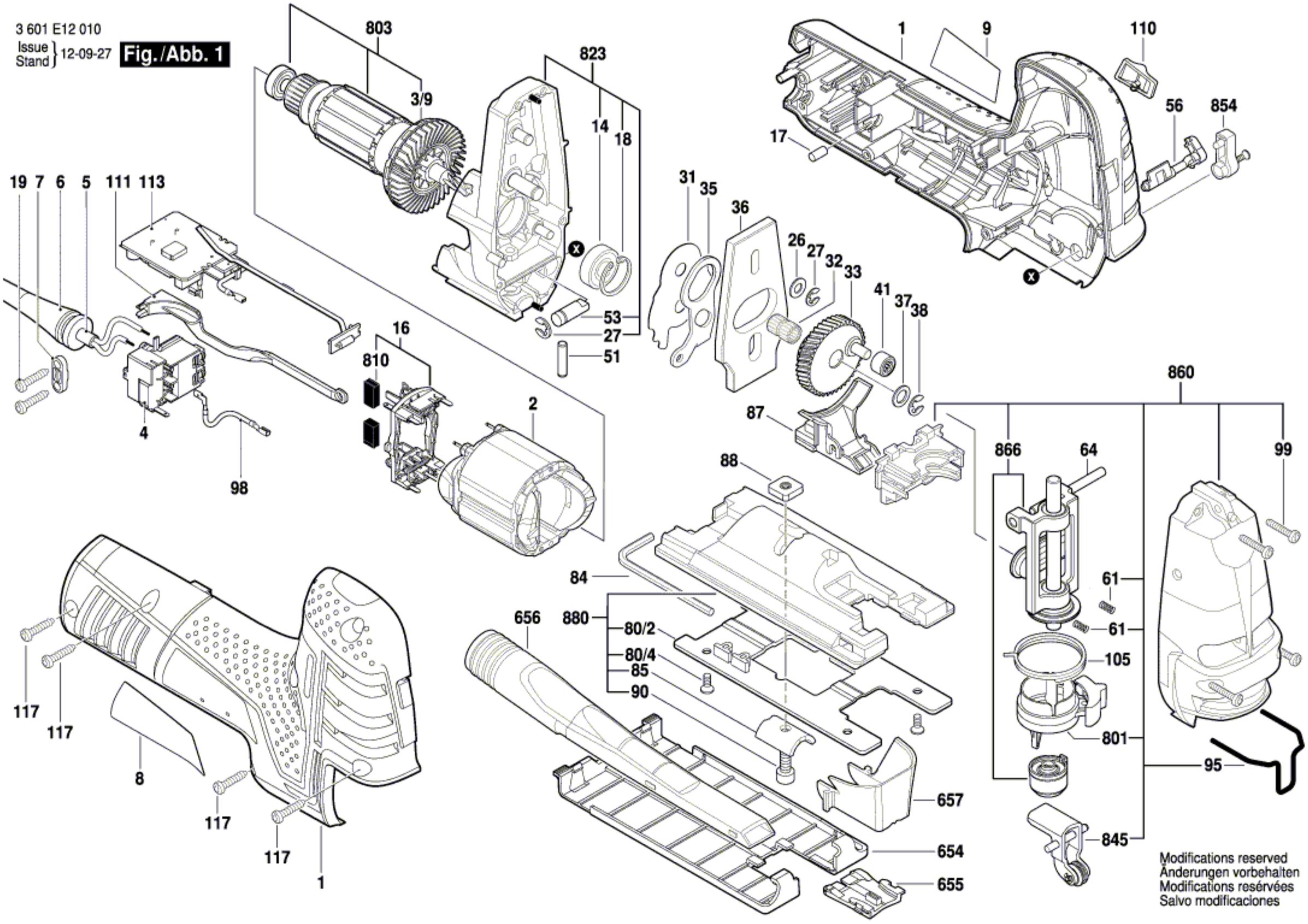

Modifications reserved
Änderungen vorbehalten
Modifications reservées
Salvo modificaciones