0 603 327 0 . . / 039

Stand / Issue ~~98-03-16~~ 98-07-01
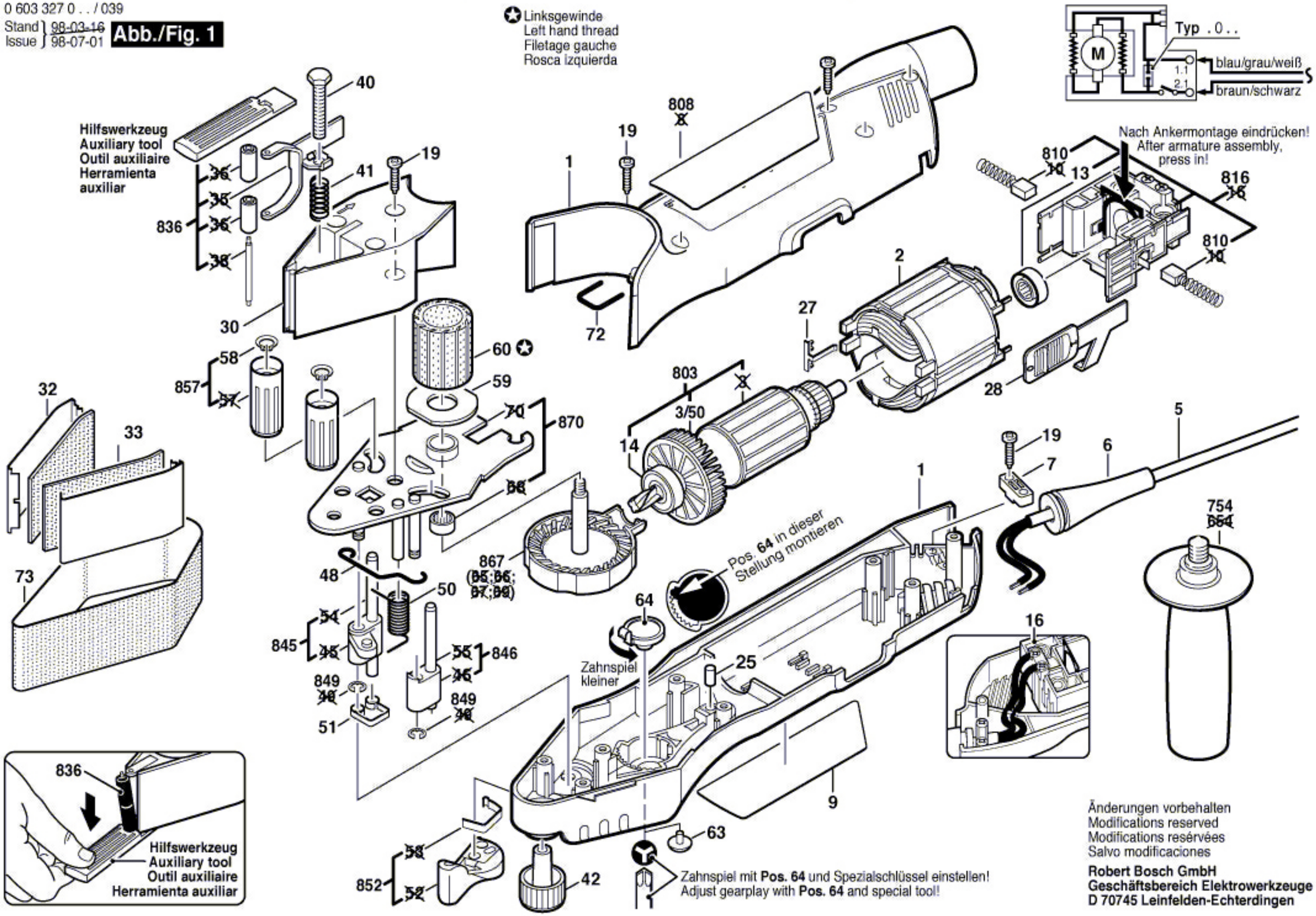
Abb./Fig. 1