3 601 F4C 880
Issue Stand 11-01-31

**Fig./Abb. 1**

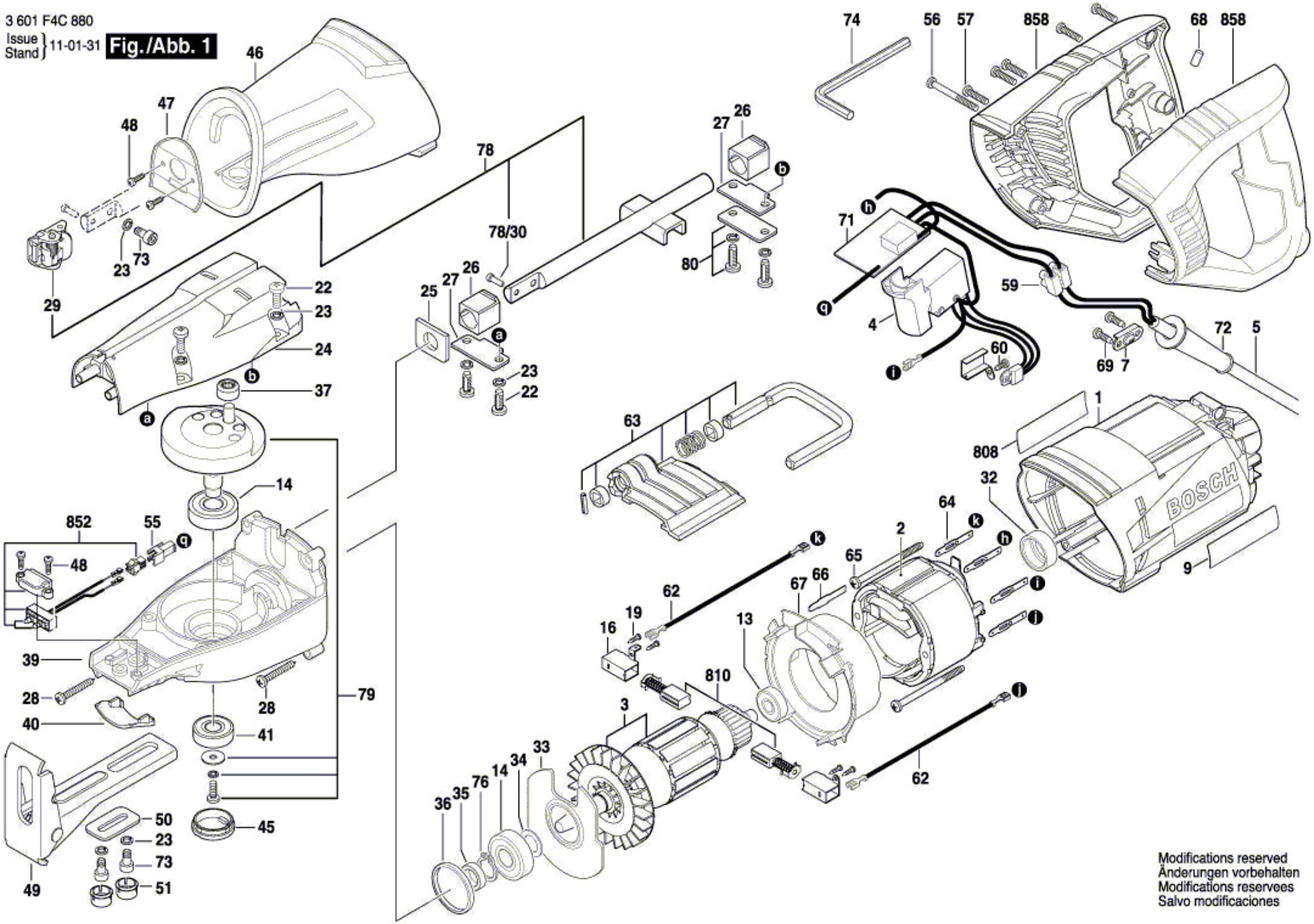


Modifications reserved
Änderungen vorbehalten
Modifications reservees
Salvo modificaciones